INSTRUCTIONS
RAVV

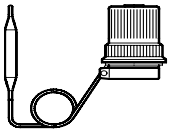

Motering/Fitting/Montage/Montering/ Montaż

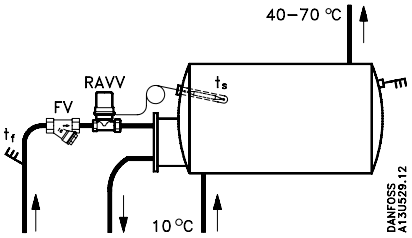

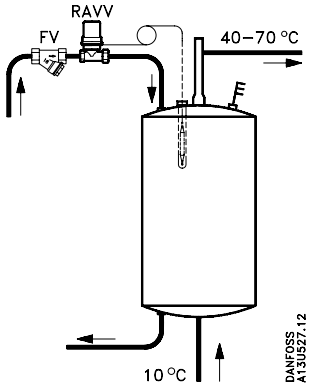

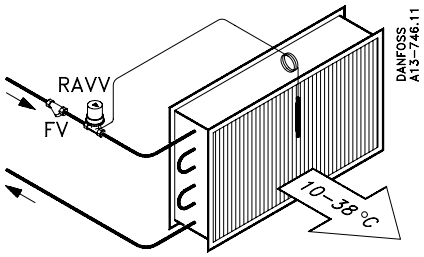

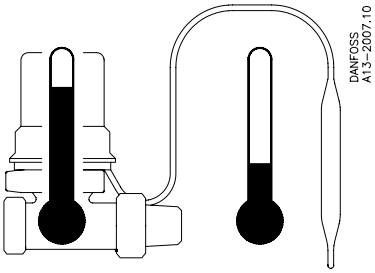

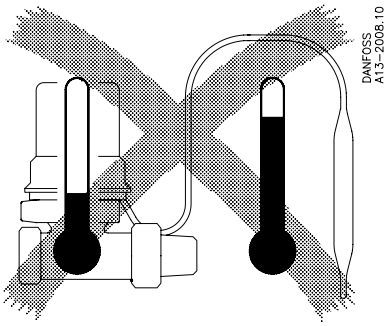

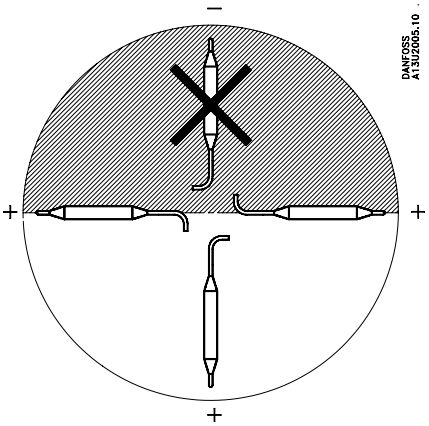

Ved montage i mediet skal føleren altid monteres i dykrør
At mounting in medium the sensor must always be mounted in a sensor pocket
Bei Montage im Medium soll der Fühler immer im Tauchrohr montiert werden
Vid montage i mediet skall givaren alltid monteras i dykrör
Przy zanurzeniu czujnika w czynniku montaż czujnika zawsze musi być wykonany przy użyciu kieszeni.

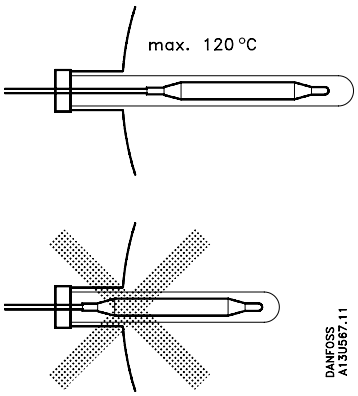

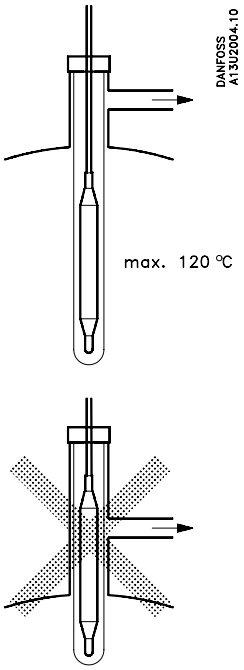

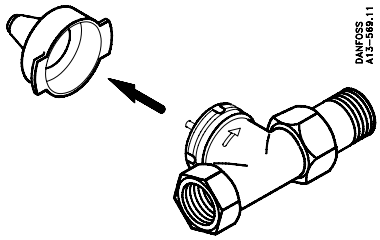

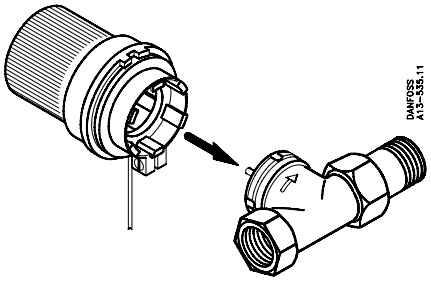

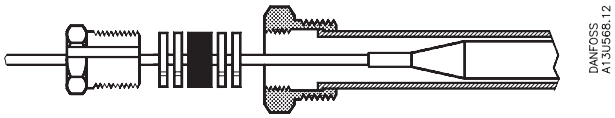

Begrænsning/Limiting/Begrenzung/Limitation/Begränsning/Ograniczenia

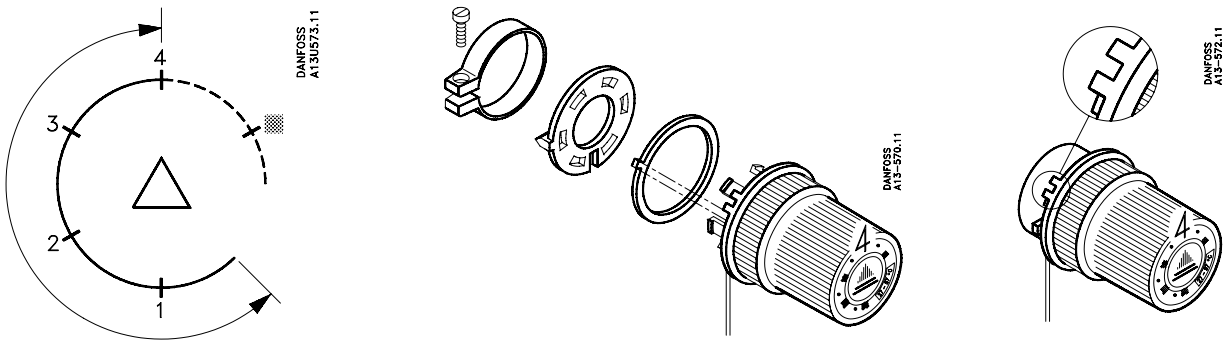

Blokering/Locking/Blockierung/Blocage/Låsning/Blokowanie

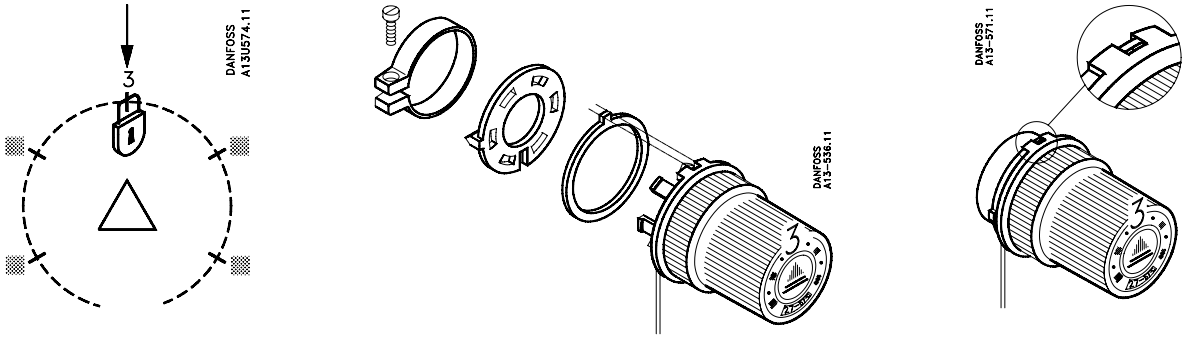

3 ~ 24 °C: 10 → 38 °C
3 ~ 42 °C: 27 → 57 °C
3 ~ 54 °C: 40 → 70 °C

Indstilling/Setting/Einstellung/Réglage/Inställning/ Nastawy

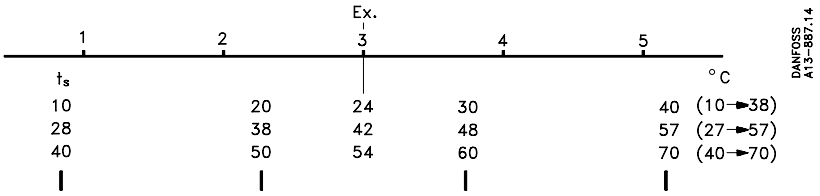

Fremløbstemperaturen (t_f) skal altid være mindst 15 °C højere end den indstillede lukketemperatur (t_s).
The valve should always be set so that the storage temperature (t_s) is at least 15 °C less than the flow temperature (t_f).
Die Vorlauftemperatur (t_f) muß jederzeit um mindestens 15 K (15°C) mehr als die eingestellte Schließtemperatur (t_s) betragen.
La température de départ (t_f) doit toujours être supérieure d'au moins 15 °C à la température de fermeture (t_s) réglée.
Tilloppstemperaturen (t_f) skall alltid vara minst 15 °C högre än den inställda stängningstemperaturen (t_s).
Nastawa na regulatorze temperatury musi być ustawiona tak, aby temperatura w zasobniku (ts) była conajmniej o 15 °C niższa od temperatury czynnika przepływającego przez zawór (tf).

$t_s \geq +15$

Ex.: $t_s = 3 \approx 24$ °C; $t_f \geq 24 + 15 \geq 39$ °C (10 → 38 °C)
$t_s = 3 \approx 42$ °C; $t_f \geq 42 + 15 \geq 57$ °C (27 → 57 °C)
$t_s = 3 \approx 54$ °C; $t_f \geq 54 + 15 \geq 69$ °C (40 → 70 °C)