Стальные шаровые краны БИВАЛ®

DN 125-300 мм, PN 16/25 бар, Ф/Ф

для теплоснабжения, охлаждения и промышленности

КШТ Серия 11, DN 125-300, PN 16/25
Фланец/Фланец

Применение

Для использования в системах теплоснабжения, охлаждения и промышленности.

Установка

Кран устанавливается на трубопроводе в любом положении в местах, доступных для эксплуатации. Не требует технического обслуживания.

Спецификация материалов

Корпус крана	Углеродистая сталь
Шар	Нержавеющая сталь
Седло шара и сальник	Фторопласт с добавлением 20 % углерода
Уплотнительные кольца	EPDM, Viton

Примечание. Комплекты ответных фланцев, болтов и прокладок поставляются вместе с краном по запросу. По запросу краны могут быть оснащены механическим редуктором, электро- или пневмоприводом.

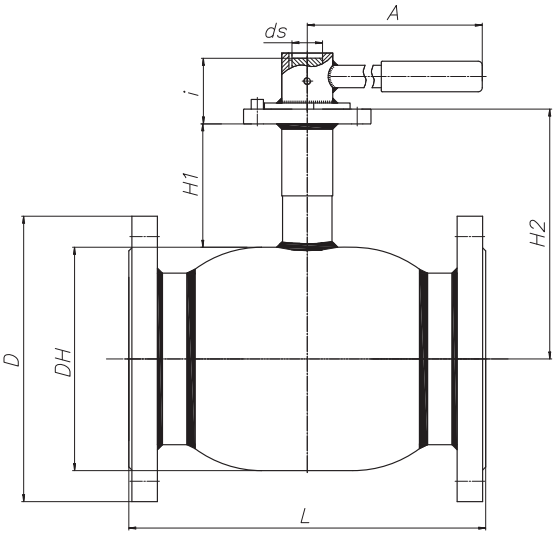

Зависимость «Температура-Давление»

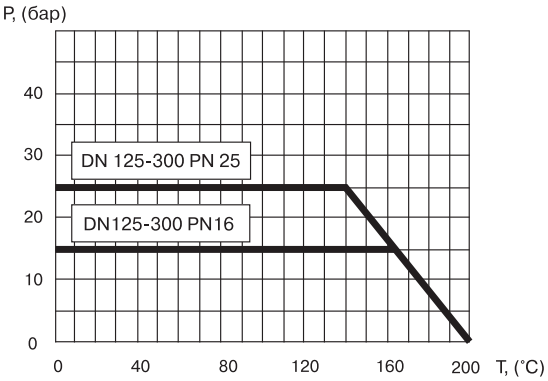

Основные технические характеристики

DN, (мм)	Маркировка	Проходной DN, (мм)	Размеры, (мм)									ISO	Масса, (кг)
			DH	D		L	H1	H2	ds	i	A		
				PN 16	PN 25								
125	КШТ 11.125.16(25) Ф/Ф	100	178	245	270	325	132	221	24	40	365	F07	27,7
150	КШТ 11.150.16(25) Ф/Ф	125	219	280	300	350	135	245	30	50	650	F10	39,2
200	КШТ 11.200.16(25) Ф/Ф	150	267	340	360	430	87	239	35	72,6	–	F12	72
250	КШТ 11.250.16(25) Ф/Ф	200	355,6	405	425	530	104	302	40	86,5	–	F14	121
300	КШТ 11.300.16(25) Ф/Ф	250	457	460	485	630	100	351,5	50	103	–	F16	192

Примечание. Возможные типы приводов для кранов см. на стр. **18-20**.

Стальные шаровые краны БИВАЛ®

DN 350-500 мм, PN 16/25 бар, Ф/Ф

для теплоснабжения, охлаждения и промышленности

КШТ Серия 11, DN 350-500, PN 16/25
Фланец/Фланец

Применение

Для использования в системах теплоснабжения, охлаждения и промышленности.

Установка

Кран устанавливается на трубопроводе в любом положении в местах, доступных для эксплуатации. Не требует технического обслуживания.

Спецификация материалов

Корпус крана	Углеродистая сталь
Шар	Нержавеющая сталь
Седло шара и сальник	Фторопласт с добавлением 20 % углерода
Уплотнительные кольца	EPDM, Viton

Примечание. Комплекты ответных фланцев, болтов и прокладок поставляются вместе с краном по запросу. По запросу краны могут быть оснащены механическим редуктором, электро- или пневмоприводом.

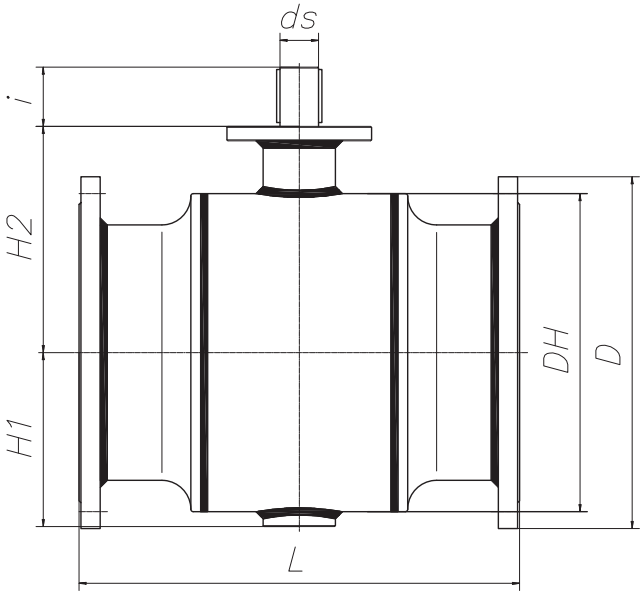

Зависимость «Температура-Давление»

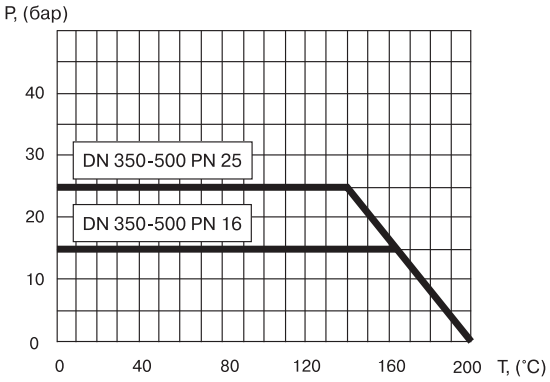

Основные технические характеристики

DN, (мм)	Маркировка	Проходной DN, (мм)	Размеры, (мм)									ISO	Масса, (кг)
			DH	D		L	H1	H2	ds	i	A		
				PN 16	PN 25								
350	КШТ 11.350.16(25) Ф/Ф	300	508	520	555	690	299	426	60	95,5	–	F16	360
400	КШТ 11.400.16(25) Ф/Ф	350	558,8	580	620	762	306,5	417	65	95	–	F16	590
500	КШТ 11.500.16(25) Ф/Ф	400	660	715	730	914	361	469,5	80	123	–	F25	933

Примечание. Возможные типы приводов для кранов см. на стр. **18-20**.